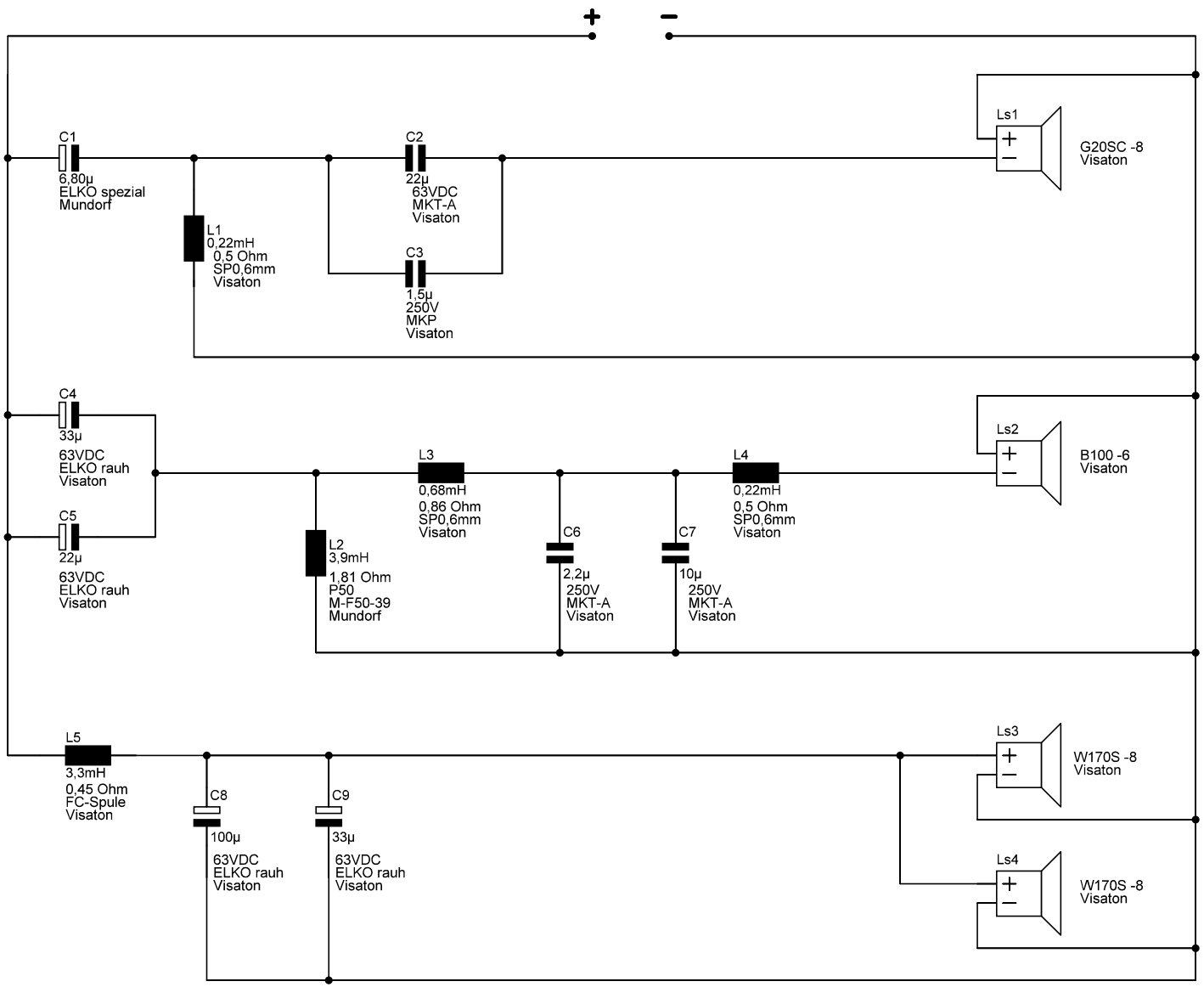

Änderungen			Datum	Name	Bezeichnung:	Blattzahl:
Datum	Name	gez.:			G20SC & B100 & 2x W170 BR	
		gepr.:				Blatt-Nr.:
					Zeichnungs-Nr.:	