Material: 19 mm MDF- oder Spa

Schallwand	1150 x 197	1
Seiten	1150 x 381	2
Boden, Deckel	197 x 381	2
Rückwand	197 x 1032	1
Tunnelbrett 1	197 x 270	1
Tunnelbrett 2	197 x 65	1
Versteifungen	197 x 50	5
Rückwand MT	197 x 399	1
Boden MT	197 x 60	1
Montageplatte für TT	380 x 283	1

Front pa	
Side panels	197 x 381
Bottom, top panel	197 x 1032
Rear panel	197 x 270
Bass reflex channel 1	197 x 65
Bass reflex channel 2	197 x 50
Braces	197 x 399
Midrange rear panel	197 x 60
Midrange bottom panel	380 x 283
Mounting board woofer	

Material: Dreiecksleiste

Eckverstärkung	1112 x 30 x 30	2

Material: Triangular ledge
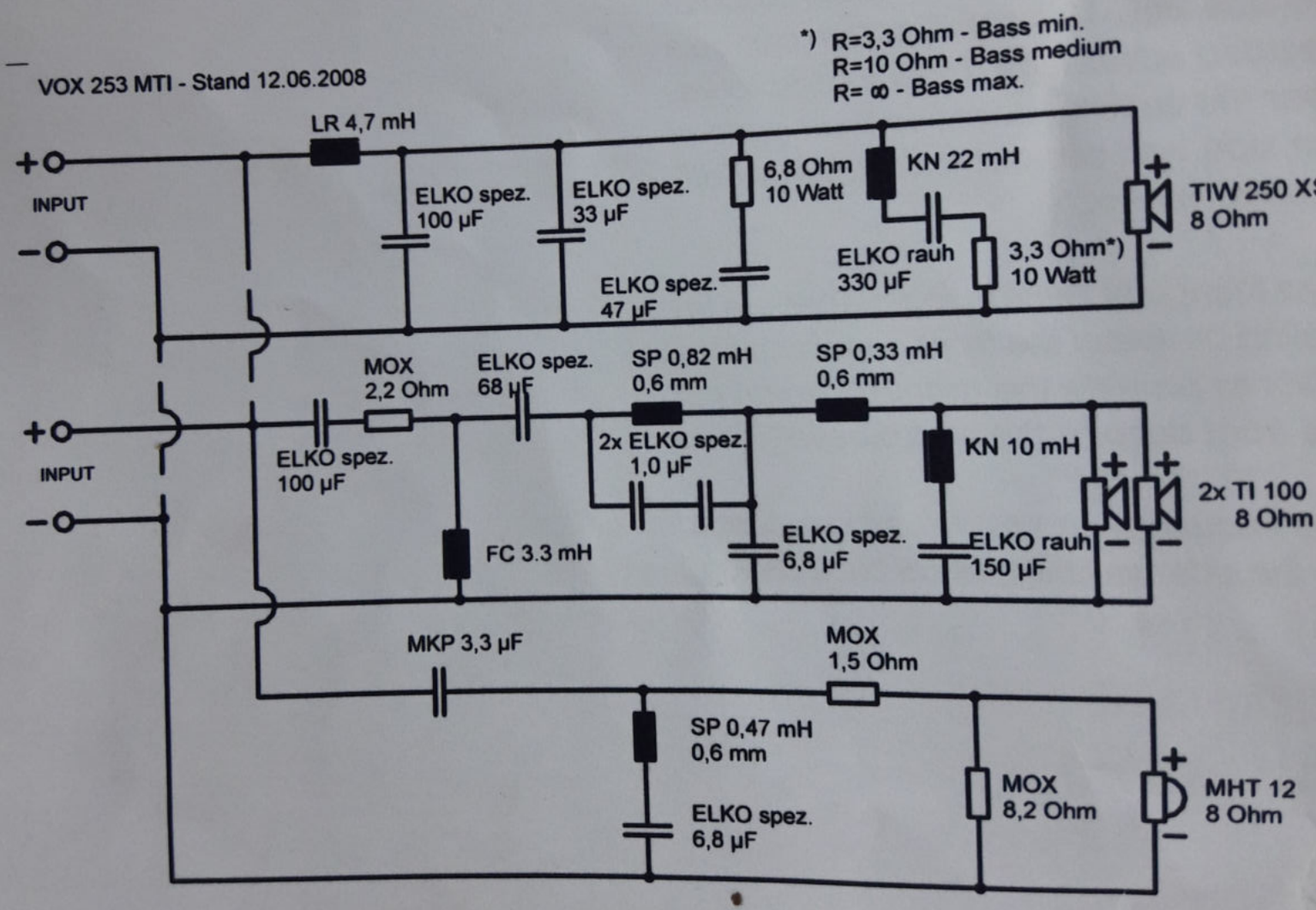
Brace	1112 x 30 x 30